تمثيل المنشآت المدنية

دورة الفصل الثاني ٢٠٢٣ – ٢٠٢٤

د جمال معماري

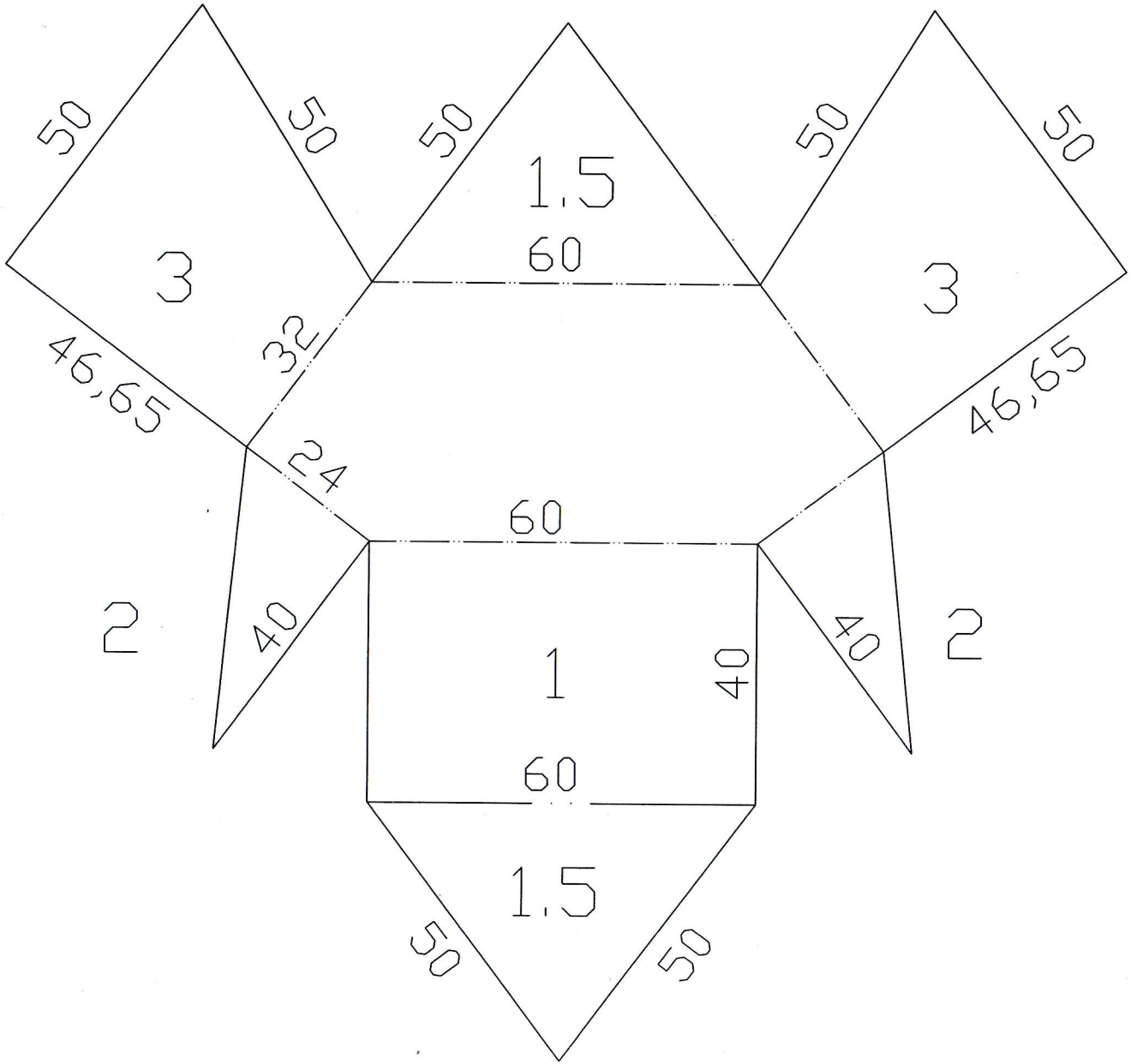

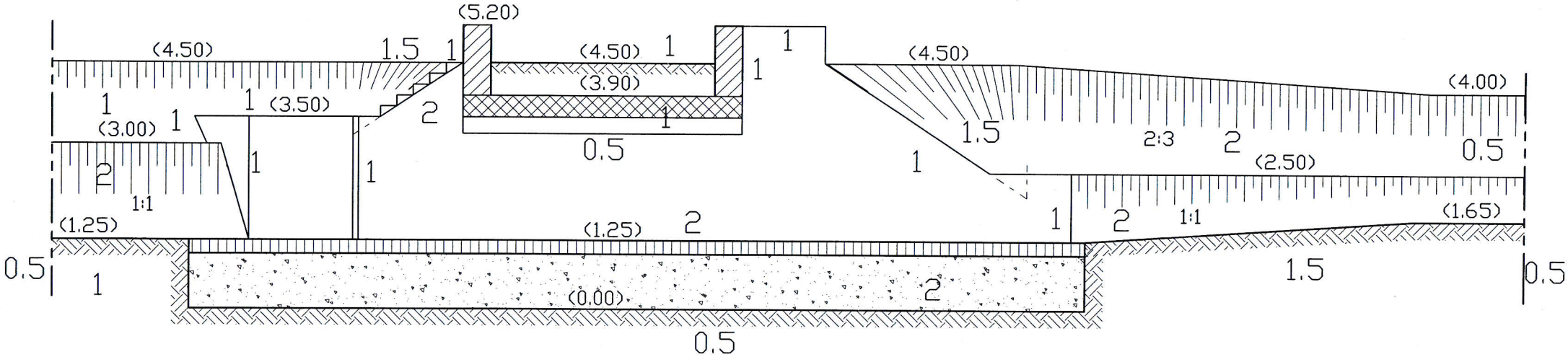
(5.20)
(4.50)
1.5
1
(4.50)
1
1
(4.50)
(3.90)
(4.00)
1
(3.50)
2
(3.00)
1
1
1
1
0.5
1.5
2:3
2
0.5
2
1
1
(2.50)
1:1
(1.25)
(1.25)
2
1
2
1:1
(1.65)
0.5
1
(0.00)
2
1.5
0.5
0.5

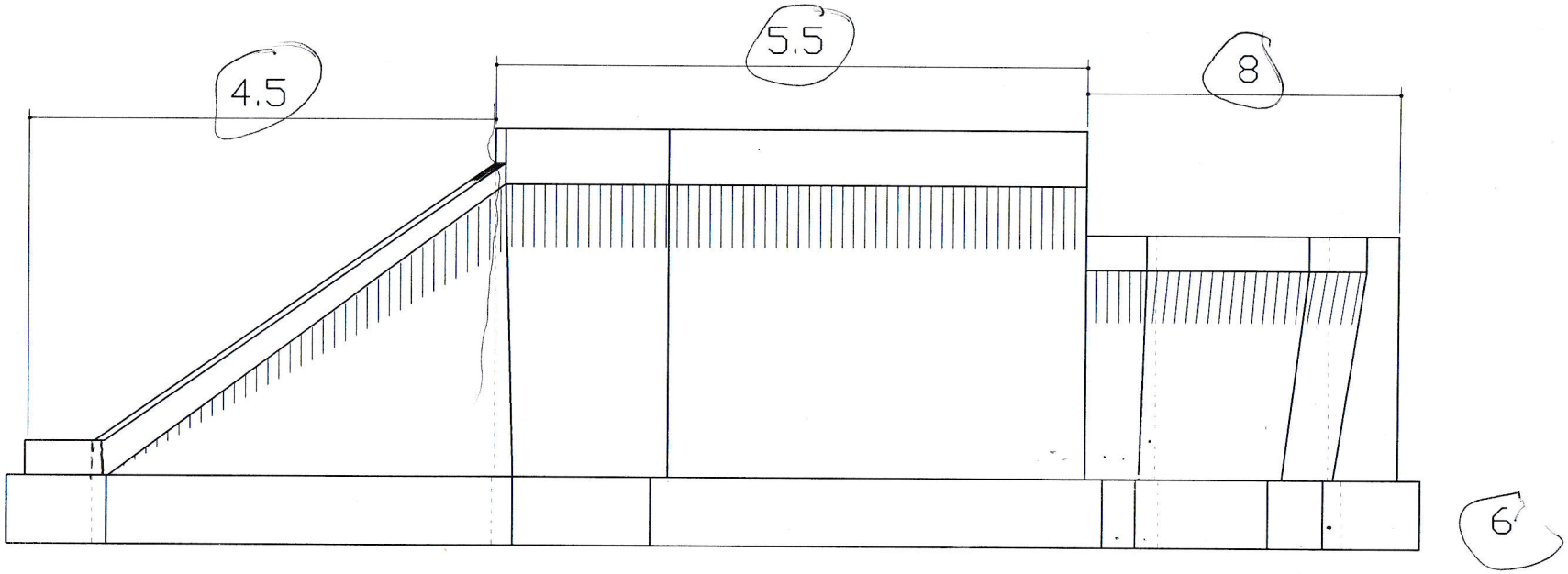
4.5
5.5
8
6